INSTALLAZIONE: Slim

MODELLO: OREGON
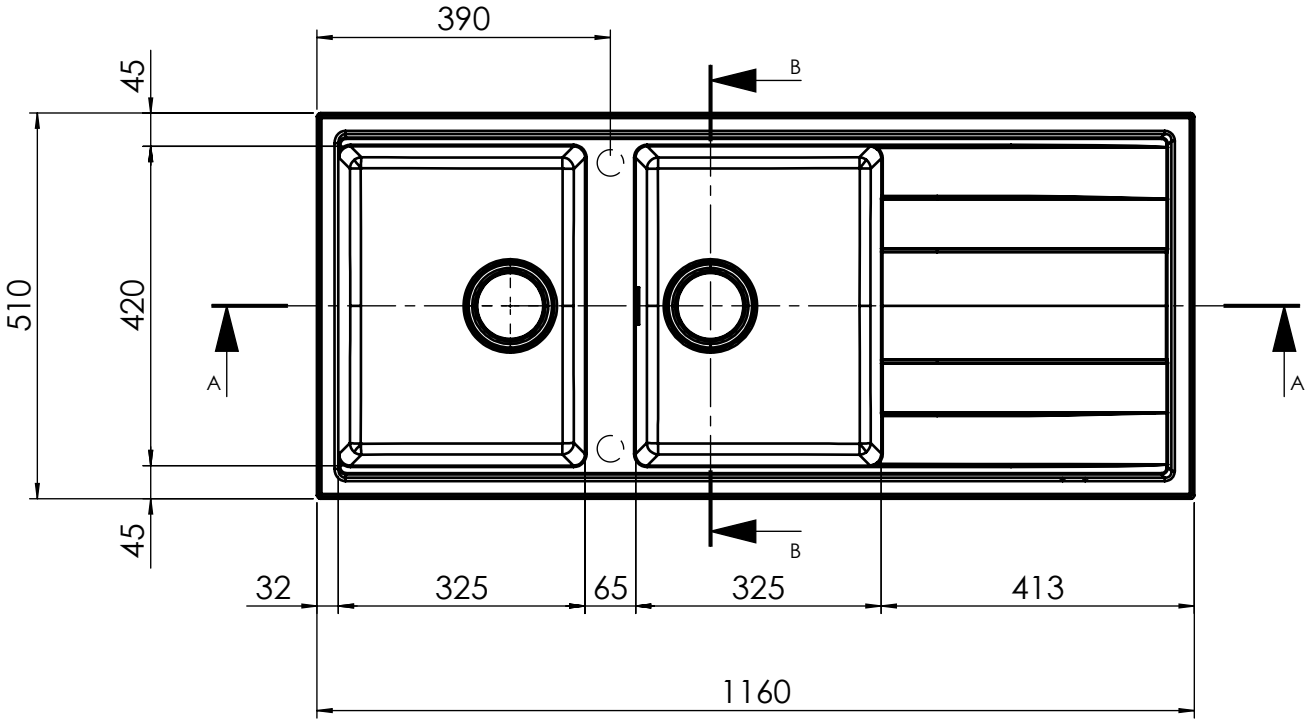
116 x 51 2V	Base mm 800 Base mm 1200 per piano inferiore 30 mm Foro incasso: mm 1140 x 480	*Base 800* *Base mm 1200 for top lower than 30 mm* *Fitting hole: mm 1140 x 480*